Kaiser. Performance counts.

KAISER
EUR-MARK

# EcoCycler/Combi

Suuri suorituskyky pohjoismaisissa olosuhteissa

**YHDISTELMÄAJONEUVO VIEMÄRIENPUHDISTAMISEEN JA VEDENKIERRÄTYKSEEN**

# EcoCycler / Combi

## Suunniteltu vaativiin olosuhteisiin

EcoCycler / Combi on suunniteltu Pohjoismaiden vaativiin olosuhteisiin, joissa lämpötila saattaa laskea -25° C seudulle pitkäksikin aikaa. Tehokkaan lämpöeristyksen lisäksi tukeva apurunko on olennaisen tärkeä ominaisuus, sillä ajoneuvolla täytyy liikkua ankarien talviolosuhteiden rasittamilla routavaurioisilla teillä.

## Optimaalinen painon jakautuminen

Paino jakautuu optimaalisesti ns. säiliö säiliössä mallin ansiosta. Jätevesisäiliö on sijoitettu puhdasvesisäiliön sisään. Tämä merkitsee sitä, että paino jakautuu tasaisesti. Riippumatta siitä, kumpi säiliö on täynnä.

## Pakkassuoja

EcoCycler / Combi –ajoneuvon pakkassuojaus on erittäin tehokas, ja kaikki veden kuljetukseen tarkoitetut putket ja osat sijaitsevat lämmitetyissä ja eristetyissä osissa. Säiliö säiliössä –malli parantaa pakkassuojaa, sillä sisällä oleva jätevesisäiliö lämmittää ulompaa puhdasvesisäiliötä ja päinvastoin, täyttötilanteen mukaan. Pakkassuojajärjestelmä helpottaa myös toimintaolosuhteita vähentäen huollon tarvetta.

## Tekniikka

Korkeapainejärjestelmä muodostuu KAISER KDU-vesipumpusta, jonka virtaus on 340–500 l/min ja maksimipaine 200 baaria. Alipainejärjestelmä koostuu Roots-tyyppisestä kompressorista, jonka vapaavirtaustuotto on 1500–2700 m3/h. Sekä tyhjiö- että vesipumpun tehot voidaan mukauttaa vallitseviin työskentelyolosuhteisiin. Ennalta säädettyjen asetusten myötä työskentely helpottuu ja tehostuu.

Käytössä hyväksi todettu ja luotettava KAISER ROTOMAX –suodatusjärjestemä on kierrätysjärjestelmän ydin. Suodatusyksikkö sijaitsee jätevesisäiliön etuosassa lähellä vesipumppua.

Hydraulisen kuormantunnistusjärjestelmän ansiosta teho mukautuu optimaalisesti kulloisiinkin vaatimuksiin. IQAN-järjestelmä valvoo ja ohjaa toimintoja, mikä helpottaa käyttäjän työtä huomattavasti. Lisävarusteena saatavan G11 Bluetooth -sovittimen avulla älypuhelin voidaan yhdistää IQAN-järjestelmään, jolloin käyttäjä ja huoltopalvelun henkilöstö voivat kätevästi optimoida ajoneuvon suorituskyvyn.

# LYHYT YHTEENVETO

Säiliö säiliössä

Letkukasetti

Kippi

Lämmin etukaappi

Imupuomi

Suojattu letkukela

Kadun pesulaite

Takaohjauspaneeli,
jossa IQAN-näyttö

Sivuohjauspaneeli

Kauko-ohjaus

ROTOMAX-suodatusjärjestelmä

# TEKNISET TIEDOT JA VARUSTEET

| | 3-akselinen kuorma-auto | 4-akselinen kuorma-auto |
|---|---|---|
| Puhtaan veden/jäteveden säiliön tilavuus (l) | 6000 - 8000/ 6000 - 12000 | 7000 - 14000/ 8000 - 12000 |
| Ajoneuvon mitat P x L x K (mm) | 9600 x 2500 x 3600 | 10300 x 2500 x 3450 |
| Akseliväli (mm) | 4300 + 1350 | 3900 + 1350 + 1300 |

## Pakkaussuoja

- Toimii jopa - 30 °C lämpötilassa
- Lämmin takaosasto letkukelojen ja venttiileiden suojaamiseksi
- Lämmin etukaappi korkeapaine-vesipumppua ja imupumppua varten
- Lämmin sivukaappi vesiputkia ja varusteita varten
- Lyhyet suojatut putket ja letkut

### Lisävarusteet

- Vedenkiertojärjestelmä
- 220 V puhallinlämmittimet

## Ohjausjärjestelmä

- IQAN-ohjausjärjestelmä CAN BUS -väylällä
- Sivuohjauspaneeli
- Takaohjauspaneeli näytöllä
- Lisävaruste: GSM-moduuli etäkäyttönä tapahtuvaa huoltoa varten
- Lisävaruste: Bluetooth –älypuhelinsovellus etäkäyttöä varten

## Kauko-ohjaus

- Imupuomi ja letkukasetti
- Imuletku-kela
- Huuhteluletku-kela
- Imu- ja huuhtelupumppu
- Kuorma-auton moottorin käynnistys/pysäytys ja kierrosluvun säätö
- Imu-/painetilan vaihto
- Imusäiliön venttiilit

## Korkeapaine-järjestelmä

- KAISER-korkeapaine-vesipumppu KDU162, jonka virtaus on 340 litraa minuutissa ja maksimipaine 200 baaria
- Huuhteluletku- kelojen koko: 150 metriä 1” ja 80 metriä ½” korkeapaineletkua
- Säiliön puhdistussuuttimet

### Lisävarusteet

- Huuhtelulaitteiston virtaus jopa 400-700 litraa minuutissa KDU148- vesipumpulla varustettaessa.
- Huuhteluletku 200 m 1¼”, 120 m ½”, 80 m ¾”
- Vedenkierrätysjärjestelmä ROTOMAX paluuhuuhtelulla
- Kadun pesulaite
- Lämminvesivaraaja “Hot-Box“
- Huuhteluletkun pituusmittari

## Alipainejärjestelmä

- Hibon Roots -kompressori VTB810XL, jonka vapaavirtaustuotto on 1800 m³/h ja suurin alipaine 90 %
- Letkukasetti, jossa 15 metrin DN100-imuletku
- Kevyt imupuomi

### Lisävarusteet

- Imupumppu 2700 tai 4600 m³/h vapaavirtaustuotolla
- Ylimääräinen letkukela 30 metrin DN75-imuletkulla
- Letkukasetti, jossa DN125-imuletku
- Imupuomi 2,2 metrin pidennyksellä
- Imupuomi letkukelalla

## Säiliön rakenne

- Valmistettu ruostumattomasta teräksestä EN 1.4301
- Säiliö säiliössä –malliset puhdasvesi- ja lokasäiliöt
- Hydraulinen kippi
- Hydraulinen takapääty

### Lisävarusteet

- Säiliö haponkestävästä teräksestä EN 1.4401
- Jätevesisäiliö, joka on jaettu 2 eri osaan
- Säiliö ADR-luokituksella

# KOMPONENTIT JA TEKNIIKKA

### Säiliö säiliössä -malli

Vesisäiliö sijaitsee alipainesäiliön ympärillä. Tämän ansiosta paino jakautuu ihanteellisesti tankkien täyttöasteista riippumatta. Tyhjiösäiliön kovera takaluukku ja alumiinista valmistettu suojakupu suojaavat takaosassa sijaitsevia huuhteluletkukeloja ja venttiilejä. Lämmitetyssä takaosassa huuhteluletkukela-yksikkö on hyvin suojassa kylmältä ja lialta. Alipainesäiliön pohja- ja imuventtiilit ovat lämmitetyssä osassa. Liitännät sijaitsevat ulkopuolella, joten niitä voidaan käyttää suojakupua avaamatta.

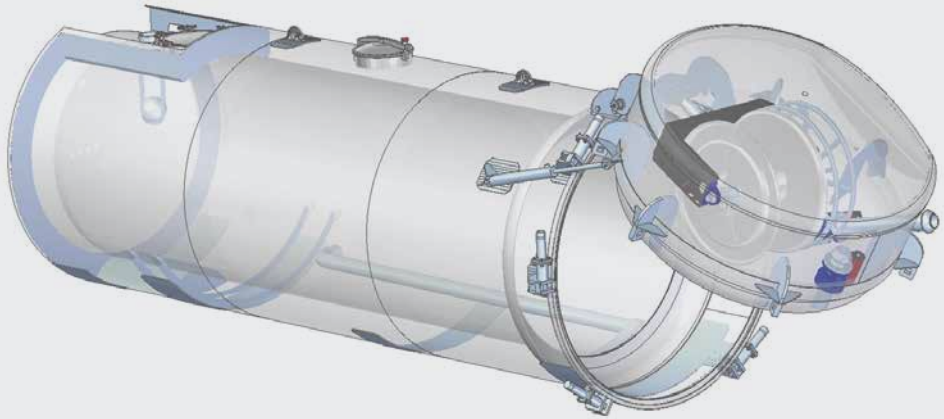

### Korkeapaine-vesijärjestelmä

KDU korkeapaine-vesipumppu

Huuhteluletku-kela

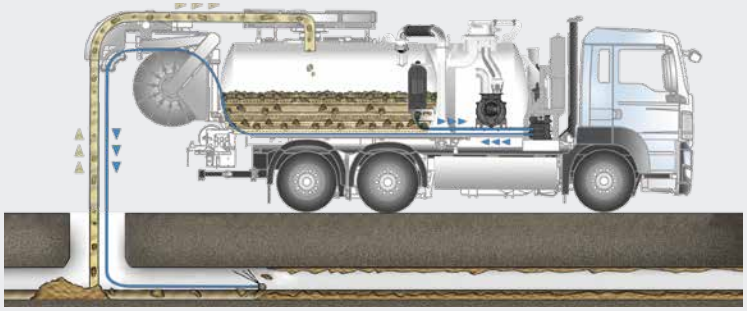

KAISER ROTOMAX -vedenkierrätysjärjestelmä

### Alipainejärjestelmä

Imupumppu

Kestävä pitkälle ulottuva imupuomi

Imupuomi letkukelalla

Imuletkun säilytyskela

### Lisävarusteet

Lämminvesivaraaja “Hot-Box“

Apusiirtopumput

## KÄYTÄNNÖSSÄ TESTATTU JA LUOTETTAVAKSI TODETTU LAITE POHJOISMAIDEN OLOSUHTEISIIN

Kaiser. Performance counts.

KAISER EUR-MARK

# KÄYTTÖTARKOITUKSEESI SOPIVA KAISER-TUOTE

## KIERRÄTYS-AJONEUVOT

Huippuluokan teho ja luotettavuus vaativimmissakin olosuhteissa.

- AquaStar
- Eco 3.0
- EcoCycler
- CityCycler
- EcoCombi
- CityCleaner

## VEDENKÄSITTELY/ VEDENPOISTO

Vedenkäsittely flokkulaatiolla.

- AquaStar WT
- KolDry

## YHDISTELMÄ-AJONEUVOT

Joustavuutta erilaisiin käyttötarkoituksiin.

- Elegance 2.0
- AquaStar
- Combi Eur-Mark
- Tornado
- BasicLine

## IMU- JA HUUHTELU-AJONEUVOT

Suunniteltu täyttämään alan vaativimmatkin suorituskykyvaatimukset.

- Tornado
- Elegance 2.0
- Twister
- Erikoisajoneuvot

## KUIVAIMU-AJONEUVOT

Kuivien ja märkien materiaalien tehokkaaseen imuun.

- Cerberus
- Hercules

## HYDROVACS

Hyvä tuottavuus kestävän ja luotettavan tekniikan avulla.

- CV-Series
- Urban X

## KÄVELEVÄT KAIVINKONEET

Vakuuttavaa tekniikkaa selviytymään vaikeista haasteista.

- S12 Allroad
- S12 4x4
- S10
- S2

## RATAKAIVURIT

Suunniteltu erityisesti rautatieympäristöön.

- S22RR

Oikeus muutoksiin pidätetään. Teknisiä tietoja voidaan muuttaa tilatuista lisävälinnoista ja varusteista riippuen. Kaikki kuvat ja kaaviot ovat ainoastaan viitteellisiä.

**KAISER AG**
Vorarlbergerstrasse 220
9486 Schaanwald, Liechtenstein
T +423 377 21 21
kaiserag@kaiser.li
**www.kaiser.li**

**MORO KAISER S.R.L.**
Via Pontebbana, 16
33080 Fiume Veneto (PN), Italy
T +39 0434 951 211
infomoro@morokaiser.it
**www.morokaiser.it**

**KAISER PREMIER LLC**
2550 E. Bijou Ave.
Fort Morgan, CO 80701, USA
T +1 970 542 1975
sales@kaiserpremier.com
**www.kaiserpremier.com**

**OY EUR-MARK AB**
Jakobstadsvägen 39
66900 Nykarleby, Finland
T +358 20 73 45 800
info@eurmark.fi
**www.eurmark.fi**

**KAISER Fahrzeugtechnik GmbH**
Gewerbestraße 4
6710 Nenzing, Austria
T +43 5525 641 80
mail@kaiser-fahrzeugtechnik.at
**www.kaiser-fahrzeugtechnik.at**

**KAISER Eastern Europe s.r.o.**
Priemyselná 604/5
922 02 Krakovany, Slovakia
T +421 33 7353 500
kaiser@kaiser-ee.sk
**www.kaiser-ee.sk**

402042018 FI